Grubberteile nach Fabrikat:
Éléments de cultivateur pour machines:
Cultivator parts to fit:

INDUSTRIEHOF SCHERENBOSTEL

Doublet Record „Mega Dan“

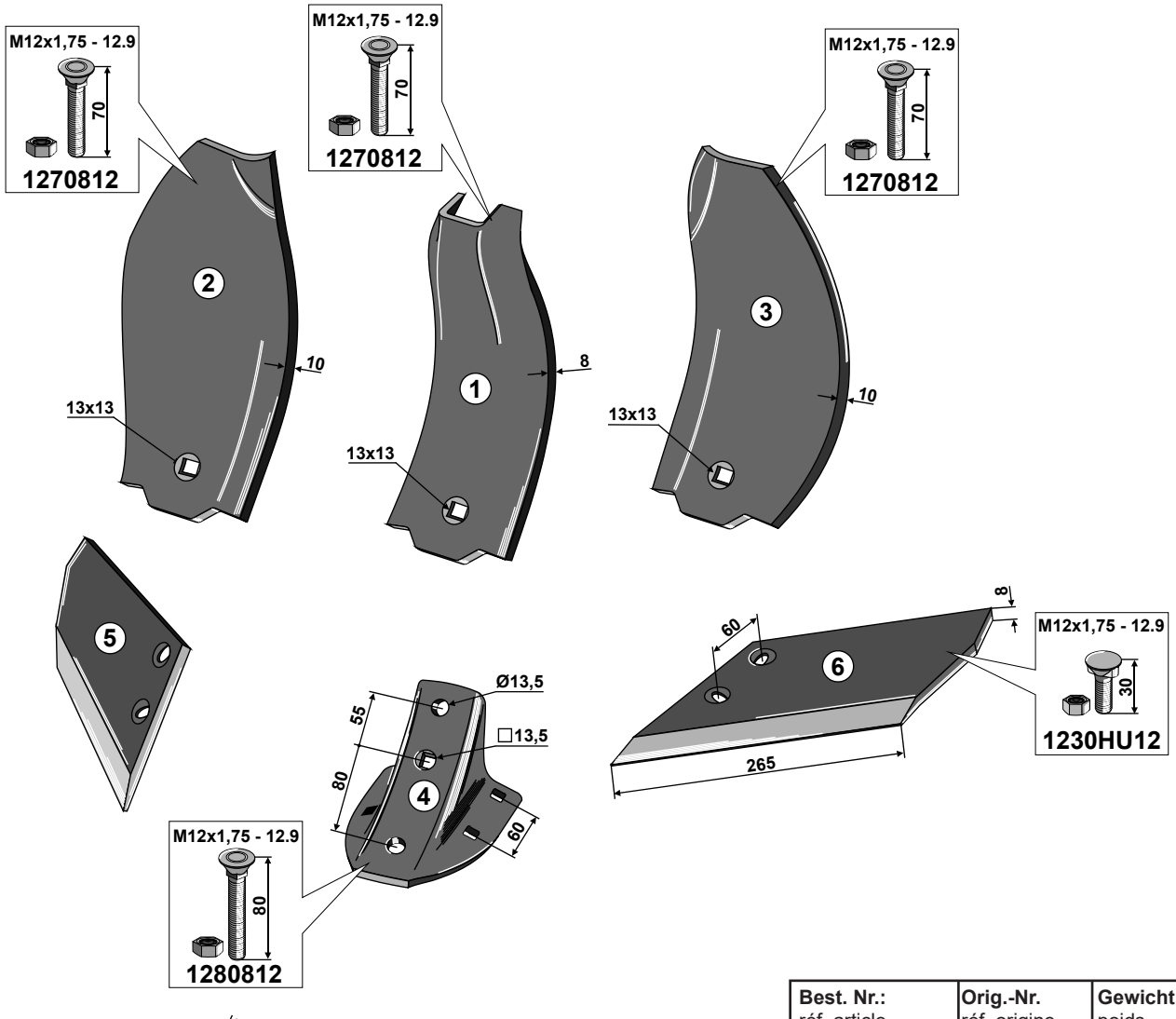

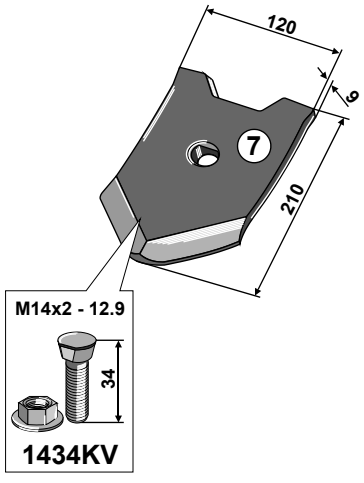

		Best. Nr.: réf. article part-no.	Orig.-Nr. réf. origine orig.-part-no.	Gewicht poids weight
1	**Mittelleitblech** versoir central / centre guideboard	**101.0423150**	0423150	2,100
2	**Randleitblech - rechts** déflecteur latéral - droit guideboard - right	**101.0423250**	0423250	2,600
3	**Randleitblech - links** déflecteur latéral - gauche guideboard - left	**101.0423200**	0423200	2,600
4	**Scharfuß** pied de soc / foot	**101.0423300**	0423300	3,000
5	**Ersatzflügel - rechts** aileron de rechange - droit replacement wing - right	**101.0423450**	0423450	1,800
6	**Ersatzflügel - links** aileron de rechange - gauche replacement wing - left	**101.0423400**	0423400	1,800
7	**Scharspitze** pointe / point	**101.0423100**	0423100	1,600