INDUSTRIEHOF SCHERENBOSTEL

1.W241032

Zinken mit Schar
dent avec soc / tine with share

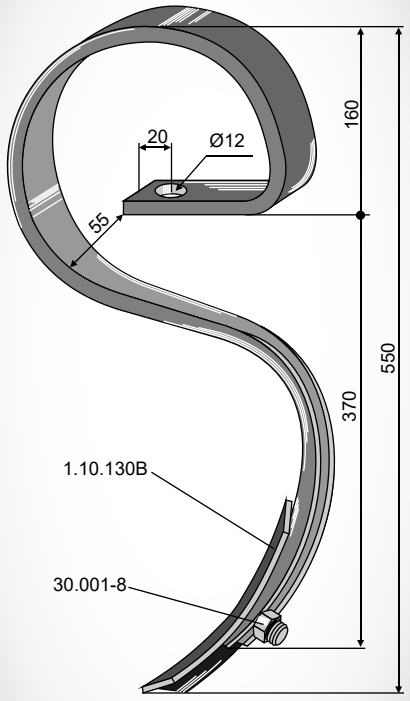

Materialabmaße dimensions / dimensions	**32 x 10**
Gewicht / poids / weight	3,200

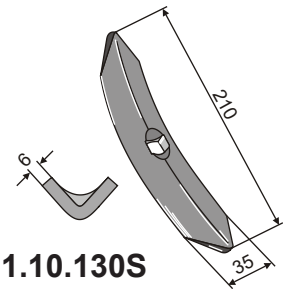

1.10.130S

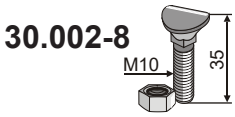

30.002-8

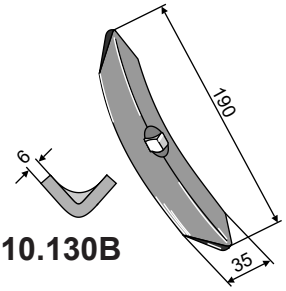

1.10.130B

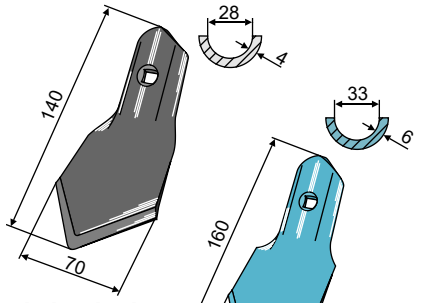

1.10.131

1.10.131-6.1

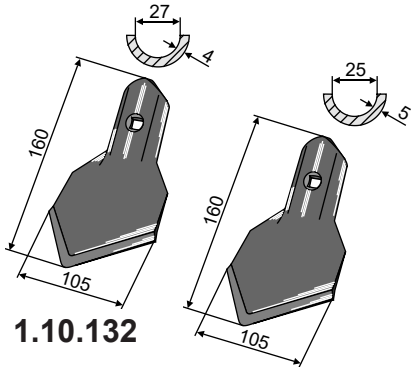

1.10.132

1.10.132-6

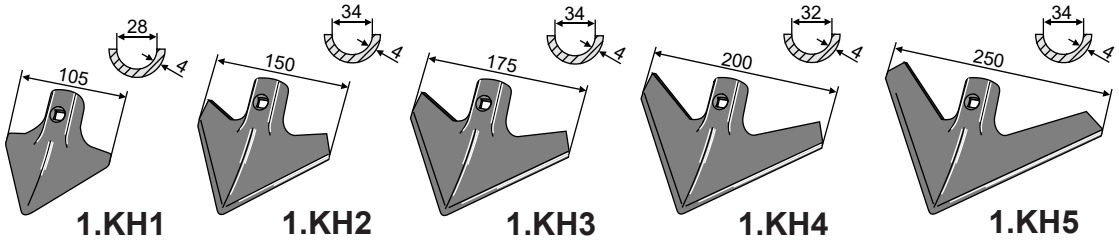

1.KH1 **1.KH2** **1.KH3** **1.KH4** **1.KH5**

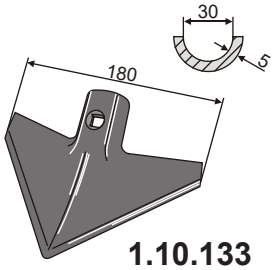

1.10.133

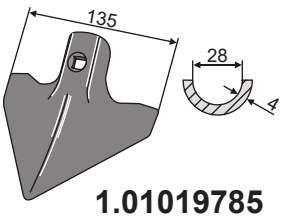

1.01019785

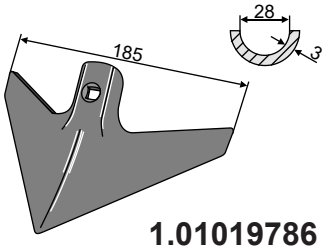

1.01019786

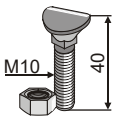

30.001-8

Halter und Verstärkungsfeder für Kultureggenzinken 1.W241032 siehe nächste Seite!
brides de fixation et ressorts de renfort pour dent de herse 1.W241032, veuillez voir la page suivante!
clamps and reinforcing springs for 1.W241032 harrow tine, please turn to the next page!

1.W241030-2

Verstärkungsfeder für 50x50 Rahmen
ressort de renfort pour cadre 50x50
reinforcing spring for 50x50 frame

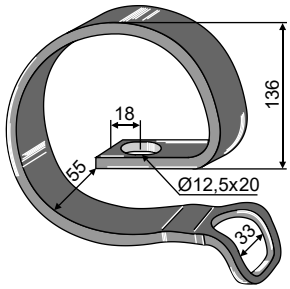

Materialabmaße dimensions / dimensions	**32 x 10**
Gewicht / poids / weight	1,570

1.W241030-1

Verstärkungsfeder
ressort de renfort
reinforcing spring

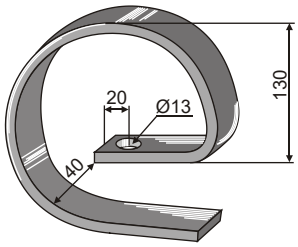

Materialabmaße dimensions / dimensions	**32 x 10**
Gewicht / poids / weight	1,500

Halter für Federzinken / brides de fixation pour dents ressort / clamps for spring-tines

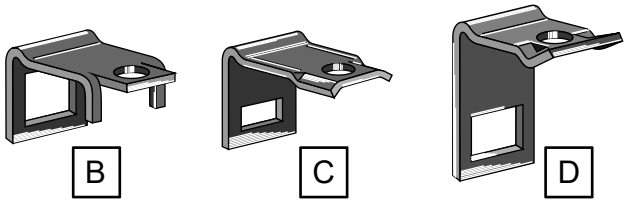

Diese Tabelle ist nach Rahmen sortiert / ce tableau est classé suivant les cadres / this schedule is sorted according to the frames

Best. Nr.: réf. article part-no.	**Rahmen** cadre frame	**Federzinken** dent à ressort spring-tine	**Materialabmaße Halter** dimensions bride de fixation dimensions clamp	**Verstärkungsfeder** ressort à renfort reinforcing spring	**Typ** type type	**Gewicht** poids weight
1.HH17-3400	**40 x 10**	32 x 10	50 x 6		D	0,215
1.HH17-3401	**40 x 12**	32 x 10	50 x 6		D	0,220
1.HH17-3407	**40 x 12**	32 x 10	50 x 6	32 x 10	D	0,170
1.HH17-3403	**40 x 15**	32 x 10	50 x 6		D	0,220
1.HH17-3409	**40 x 15**	32 x 10	50 x 6	32 x 10	D	0,170
1.HH17-3413	**40 x 40**	32 x 10	50 x 6		D	0,260
1.HH17-3417	**40 x 40**	32 x 10	50 x 6	32 x 10	D	0,200
1.HH17-3100	**50 x 10**	32 x 10	50 x 6		D	0,247
1.HH17	**50 x 12**	32 x 10	50 x 6		C	0,230
1.HH17-3007	**50 x 12**	32 x 10	50 x 8	32 x 10	B	0,330
1.HH17-3101	**50 x 12**	32 x 10	50 x 6		D	0,245
1.HH17-3107	**50 x 12**	32 x 10	50 x 6	32 x 10	D	0,250
1.HH17-15X50	**50 x 15**	32 x 10	50 x 6		B	0,295
1.HH17-3103	**50 x 15**	32 x 10	50 x 6		D	0,250
1.HH17-3109	**50 x 15**	32 x 10	50 x 6	32 x 10	D	0,255
1.HH17-3121	**50 x 30**	32 x 10	50 x 6		D	0,210
1.HH17-50X30	**50 x 30**	32 x 10	50 x 3		C	0,108
1.HH17-1000	**50 x 40**	32 x 10	50 x 6		C	0,295
1.10159	**50 x 50**	32 x 10	50 x 6		C	0,310
1.HH17-3013	**50 x 50**	32 x 10	50 x 8		B	0,405
1.HH17-3017	**50 x 50**	32 x 10	50 x 8	32 x 10	B	0,470
1.HH17-3113	**50 x 50**	32 x 10	50 x 6		D	0,325
1.HH17-3117	**50 x 50**	32 x 10	50 x 6	32 x 10	D	0,340